MF Montážní patky

pro sběrný pásek 10 × 3 mm a DIN-lišty H

Nabídka různých montážních patek pro upevnění elektroinstalačních lišt 35 mm DIN a sběrných pásků 10 × 3 mm. Provedení inspirovaná zákaznickými požadavky se liší způsobem montáže.

Pro instalaci pásku 10 × 3 mm se používá upevňovací svorka, vybavená závitem a šroubem M6.

Upevňovací svorka Obj.č. 36150

Specifikace

Materiál	Pozinkovaná ocel

Výhody

- Velká nabídka provedení a velikostí
- Jednoduchá montáž 35 mm DIN lišt a 10 x 3 mm sběrných pásků
- Montážní patky typu D umožňují instalaci 2 DIN lišt

Typy a velikosti výrobků

MF-A49

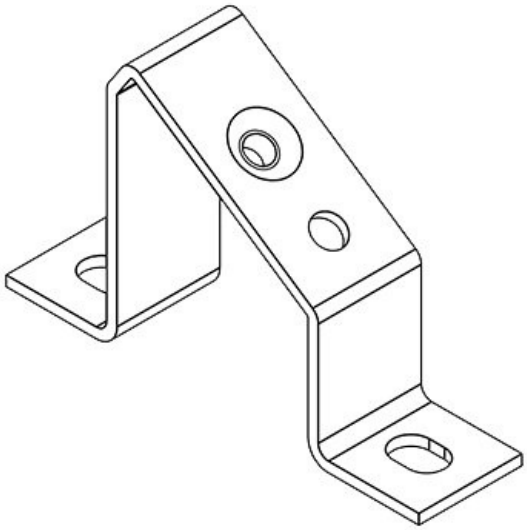

Obj.č.	**36056**	Průměr otvorů pro šrouby	**7 mm**
EAN	**4251269302022**		
Bal.	**10**		
Délka	**80 mm**		
Šířka	**20 mm**		
Výška	**49 mm**		
Počet otvorů	**2**		

MF-A49 + Clip

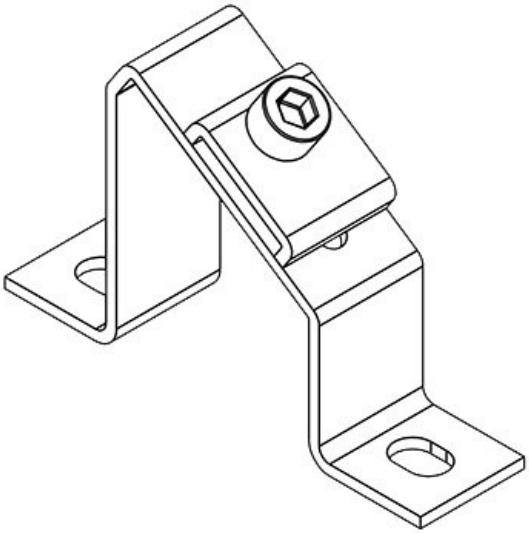

Obj.č.	**36058**	Průměr otvorů pro šrouby	**7 mm**
EAN	**4251269302039**		
Bal.	**10**		
Délka	**80 mm**		
Šířka	**20 mm**		
Výška	**49 mm**		
Počet otvorů	**2**		

MF-A68

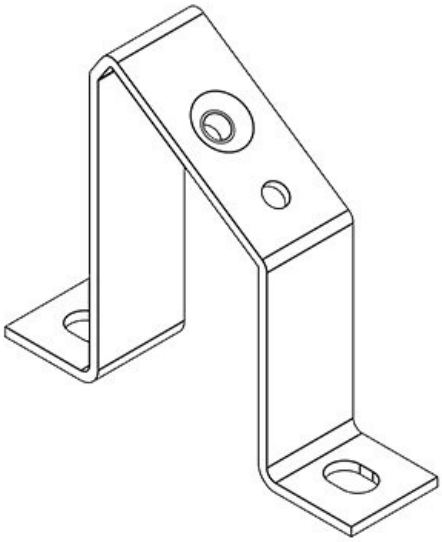

Obj.č.	**36064**	Průměr otvorů pro šrouby	**7 mm**
EAN	**4251269302046**		
Bal.	**10**		
Délka	**80 mm**		
Šířka	**20 mm**		
Výška	**68 mm**		
Počet otvorů	**2**		

MF-A68 + Clip

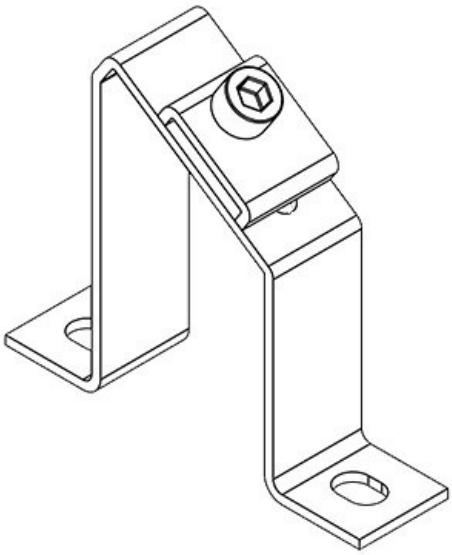

Obj.č.	**36066**	Průměr otvorů pro šrouby	**7 mm**
EAN	**4251269302053**		
Bal.	**10**		
Délka	**80 mm**		
Šířka	**20 mm**		
Výška	**68 mm**		
Počet otvorů	**2**		

MF-A88

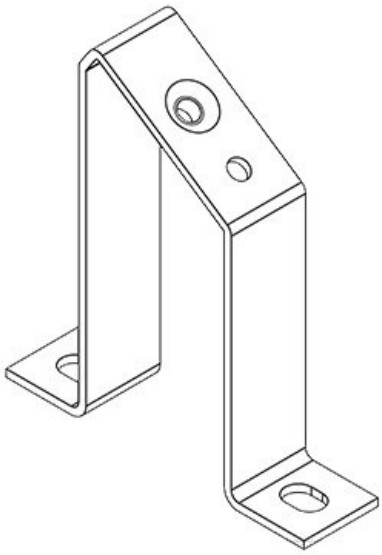

Obj.č.	**36072**	Průměr otvorů pro šrouby	**7 mm**
EAN	**4251269302060**		
Bal.	**10**		
Délka	**80 mm**		
Šířka	**20 mm**		
Výška	**88 mm**		
Počet otvorů	**2**		

MF-A88 + Clip

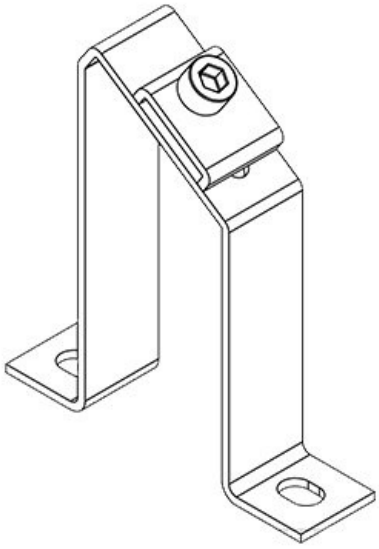

Obj.č.	**36074**	Průměr otvorů pro šrouby	**7 mm**
EAN	**4251269302077**		
Bal.	**10**		
Délka	**80 mm**		
Šířka	**20 mm**		
Výška	**88 mm**		
Počet otvorů	**2**		

MF-B20

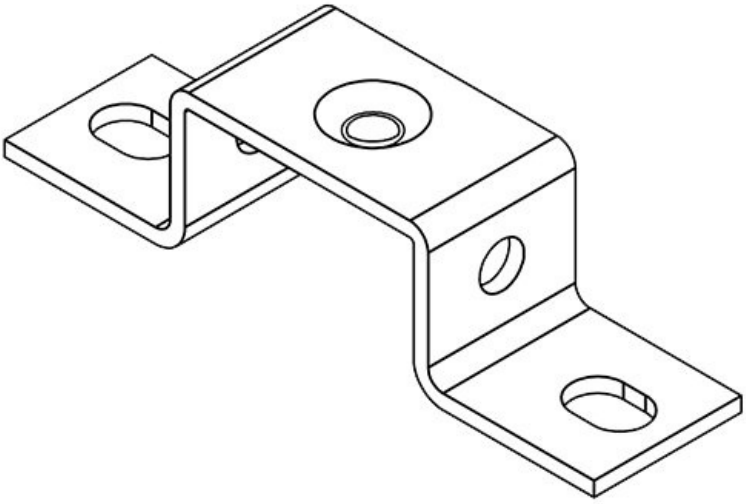

Obj.č.	**36000**	Průměr otvorů pro šrouby	**7 mm**
EAN	**4251269301889**		
Bal.	**10**		
Délka	**80 mm**		
Šířka	**20 mm**		
Výška	**20 mm**		
Počet otvorů	**2**		

MF-B20 + Clip

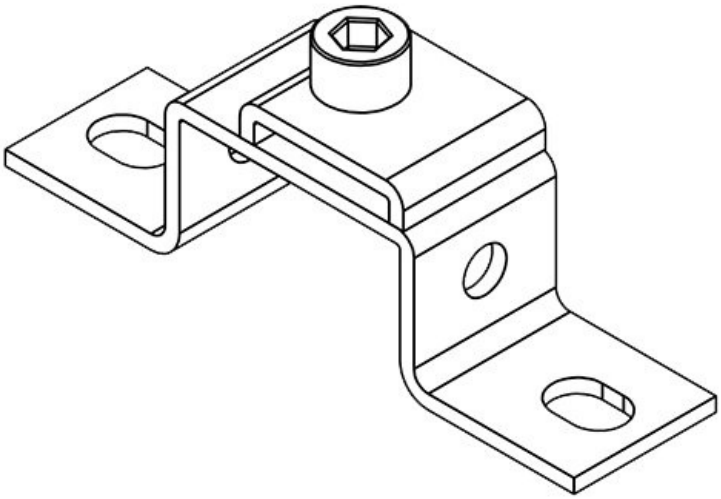

Obj.č.	**36002**	Průměr otvorů	**7 mm**
EAN	**4251269301896**	pro šrouby	
Bal.	**10**		
Délka	**80 mm**		
Šířka	**20 mm**		
Výška	**20 mm**		
Počet otvorů	**2**		

MF-B30

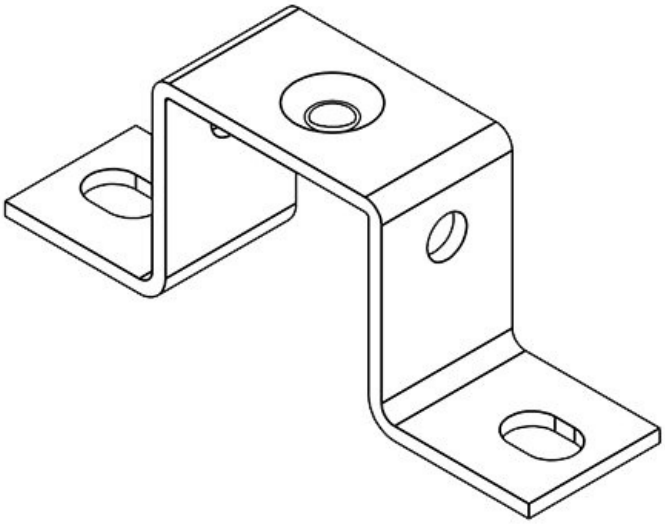

Obj.č.	**36008**	Průměr otvorů	**7 mm**
EAN	**4251269301902**	pro šrouby	
Bal.	**10**		
Délka	**80 mm**		
Šířka	**20 mm**		
Výška	**30 mm**		
Počet otvorů	**2**		

MF-B30 + Clip

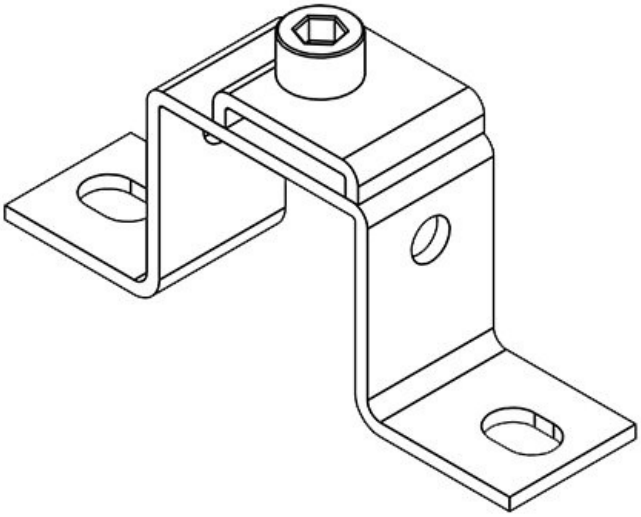

Obj.č.	**36010**	Průměr otvorů	**7 mm**
EAN	**4251269301919**	pro šrouby	
Bal.	**10**		
Délka	**80 mm**		
Šířka	**20 mm**		
Výška	**30 mm**		
Počet otvorů	**2**		

MF-B50

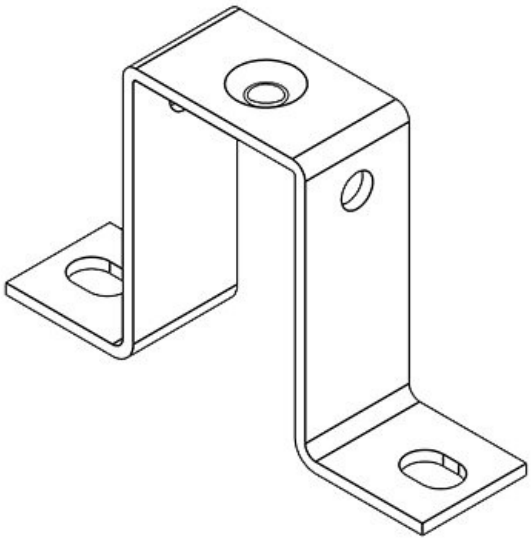

Obj.č.	**36016**	Průměr otvorů	**7 mm**
EAN	**4251269301926**	pro šrouby	
Bal.	**10**		
Délka	**80 mm**		
Šířka	**20 mm**		
Výška	**50 mm**		
Počet otvorů	**2**		

MF-B50 + Clip

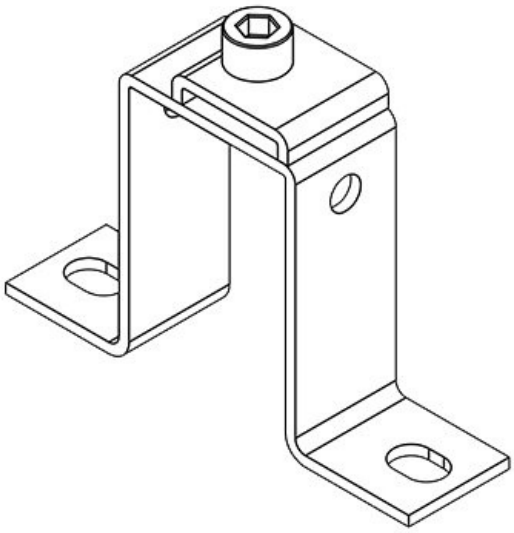

Obj.č.	**36018**	Průměr otvorů	**7 mm**
EAN	**4251269301933**	pro šrouby	
Bal.	**10**		
Délka	**80 mm**		
Šířka	**20 mm**		
Výška	**50 mm**		
Počet otvorů	**2**		

MF-B90

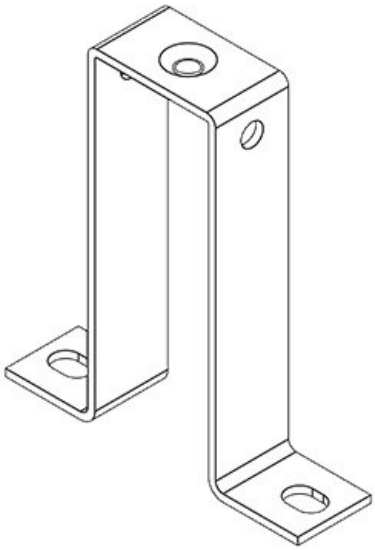

Obj.č.	**36024**	Průměr otvorů	**7 mm**
EAN	**4251269301940**	pro šrouby	
Bal.	**10**		
Délka	**80 mm**		
Šířka	**20 mm**		
Výška	**90 mm**		
Počet otvorů	**2**		

MF-B90 + Clip

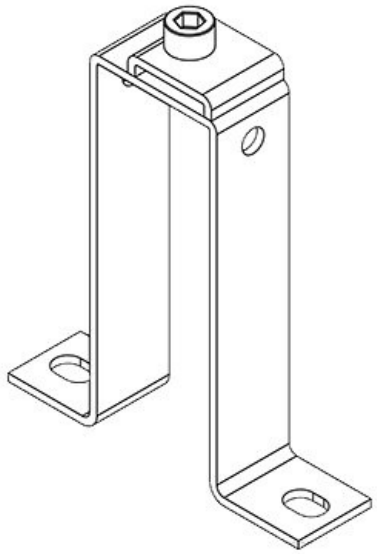

Obj.č.	**36026**	Průměr otvorů pro šrouby	**7 mm**
EAN	**4251269301957**		
Bal.	**10**		
Délka	**80 mm**		
Šířka	**20 mm**		
Výška	**90 mm**		
Počet otvorů	**2**		

MF-C40

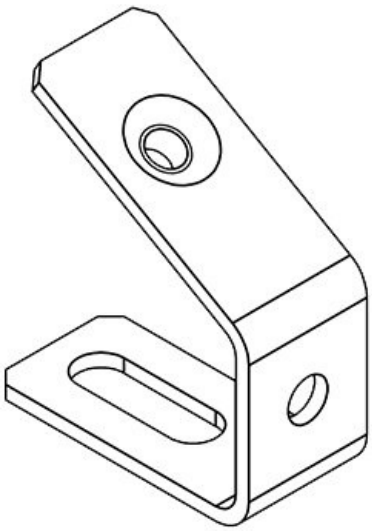

Obj.č.	**36032**	Průměr otvorů pro šrouby	**7 mm**
EAN	**4251269301964**		
Bal.	**10**		
Délka	**40 mm**		
Šířka	**18 mm**		
Výška	**40 mm**		
Počet otvorů	**1**		

MF-C40 + Clip

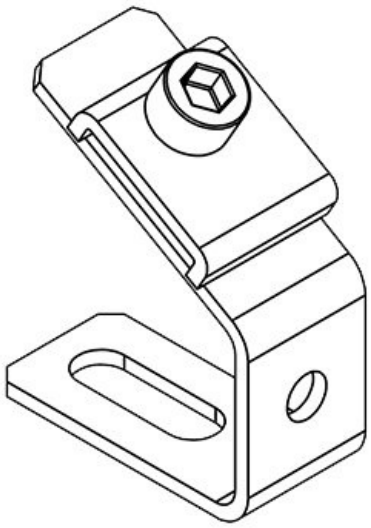

Obj.č.	**36034**	Průměr otvorů pro šrouby	**7 mm**
EAN	**4251269301971**		
Bal.	**10**		
Délka	**40 mm**		
Šířka	**18 mm**		
Výška	**40 mm**		
Počet otvorů	**1**		

MF-C53

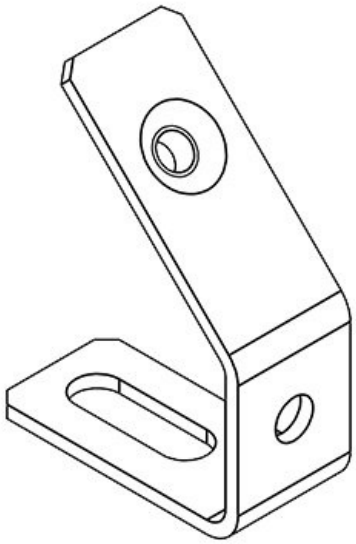

Obj.č.	**36040**	Průměr otvorů pro šrouby	**7 mm**
EAN	**4251269301988**		
Bal.	**10**		
Délka	**40 mm**		
Šířka	**18 mm**		
Výška	**53 mm**		
Počet otvorů	**1**		

MF-C53 + Clip

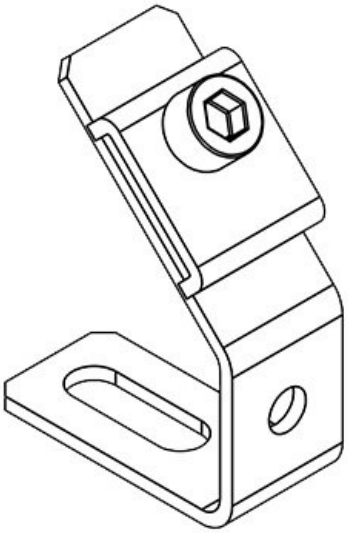

Obj.č.	**36042**	Průměr otvorů pro šrouby	**7 mm**
EAN	**4251269301995**		
Bal.	**10**		
Délka	**40 mm**		
Šířka	**18 mm**		
Výška	**53 mm**		
Počet otvorů	**1**		

MF-D49

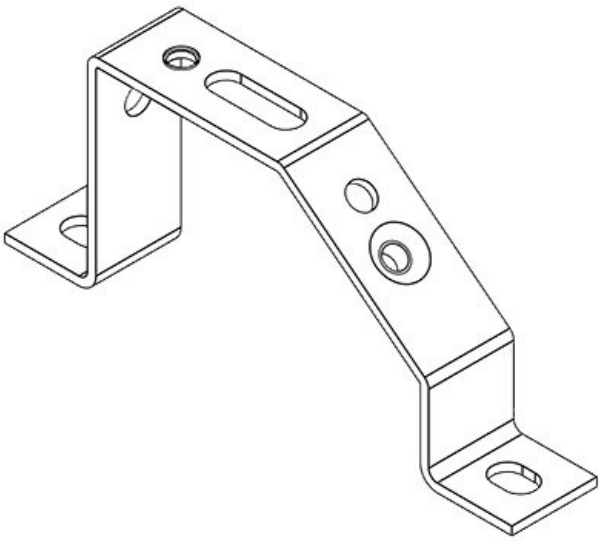

Obj.č.	**36048**	Průměr otvorů pro šrouby	**7 mm**
EAN	**4251269302008**		
Bal.	**10**		
Délka	**120 mm**		
Šířka	**20 mm**		
Výška	**49 mm**		
Počet otvorů	**2**		

MF-D49 + Clip

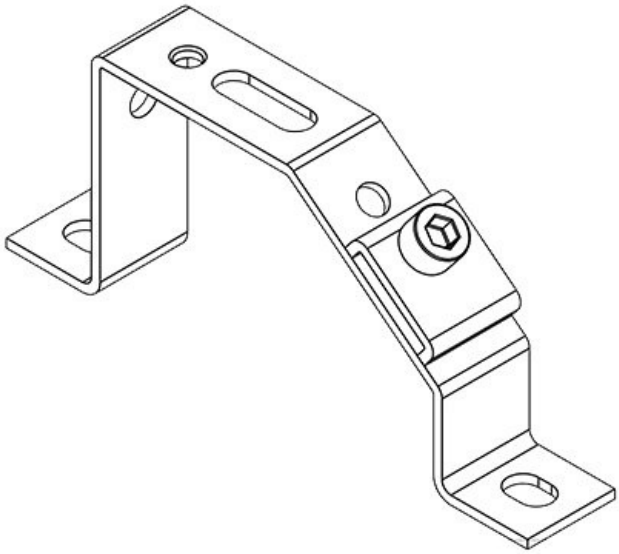

Obj.č.	**36050**	Průměr otvorů pro šrouby	**7 mm**
EAN	**4251269302015**		
Bal.	**10**		
Délka	**120 mm**		
Šířka	**20 mm**		
Výška	**49 mm**		
Počet otvorů	**2**		

icotek®
smart cable management